

01 PLANTA BAIXA
esc: 1:10

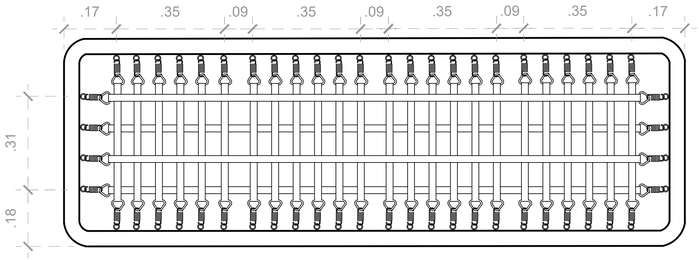

02 VISTA ASSENTO
esc: 1:10

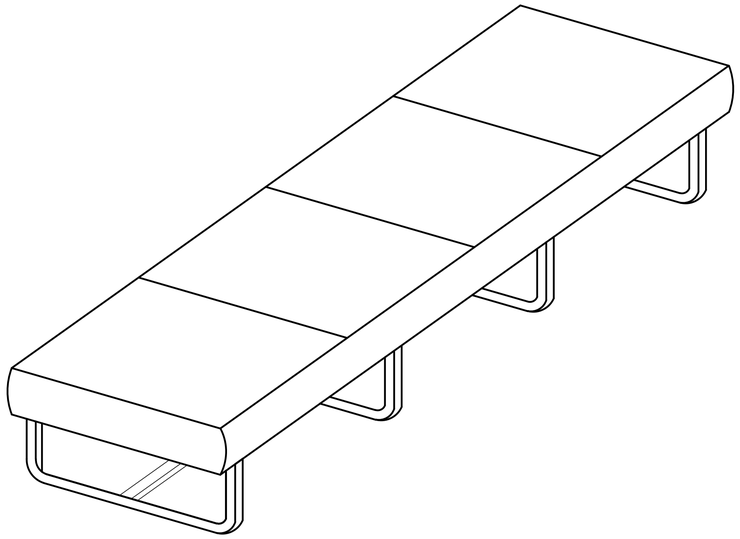

03 ISOMETRIA
esc: 1:10

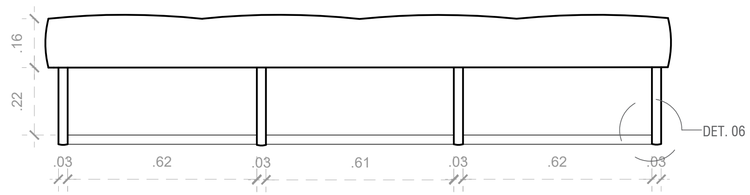

04 VISTA FRONTAL
esc: 1:10

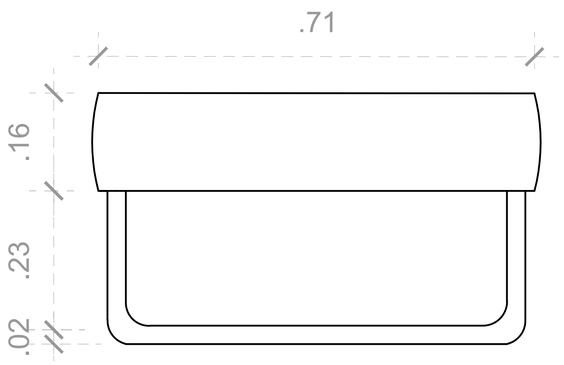

05 VISTA FRONTAL
esc: 1:10

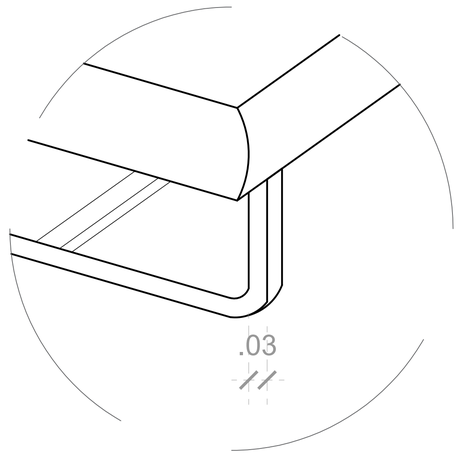

06 DET. PÉS
esc: 1:5



BANCO COM ESTRUTURA EM METAL TUBULAR CROMADO, COM QUATRO DIVISÓRIAS QUE FORMAM OS PÉS, ALÉM DO TRAVAMENTO CENTRAL E PERCINTAS METÁLICAS QUE SUSTENTAM O ASSENTO ESTOFADO REVESTIDO EM COURO DIVIDIDO EM QUATRO LUGARES.

DIMENSÕES: 0,41 x 2,05 x 0,71 M

MATERIAL: METAL E COURO COM COSTURA

LEVANTAMENTO DE MOBILIÁRIO DO PALÁCIO GUSTAVO CAPANEMA

CONTEÚDO
PROJETO EXECUTIVO DO BANCO 2 - PGC - BC - 2

PROJETO 914BRZ1157 EDUCAÇÃO DE QUALIDADE NO BRASIL: POR UMA EDUCAÇÃO INCLUSIVA, EQUITATIVA E DE QUALIDADE, COM OPORTUNIDADES DE APRENDIZAGEM PARA TODOS.

CONTRATO UNESCO SA-129/2025

AUTOR: YRVIN DUARTE

DATA
13/04/2025

ESCALA
INDICADO

FOLHA
20/50